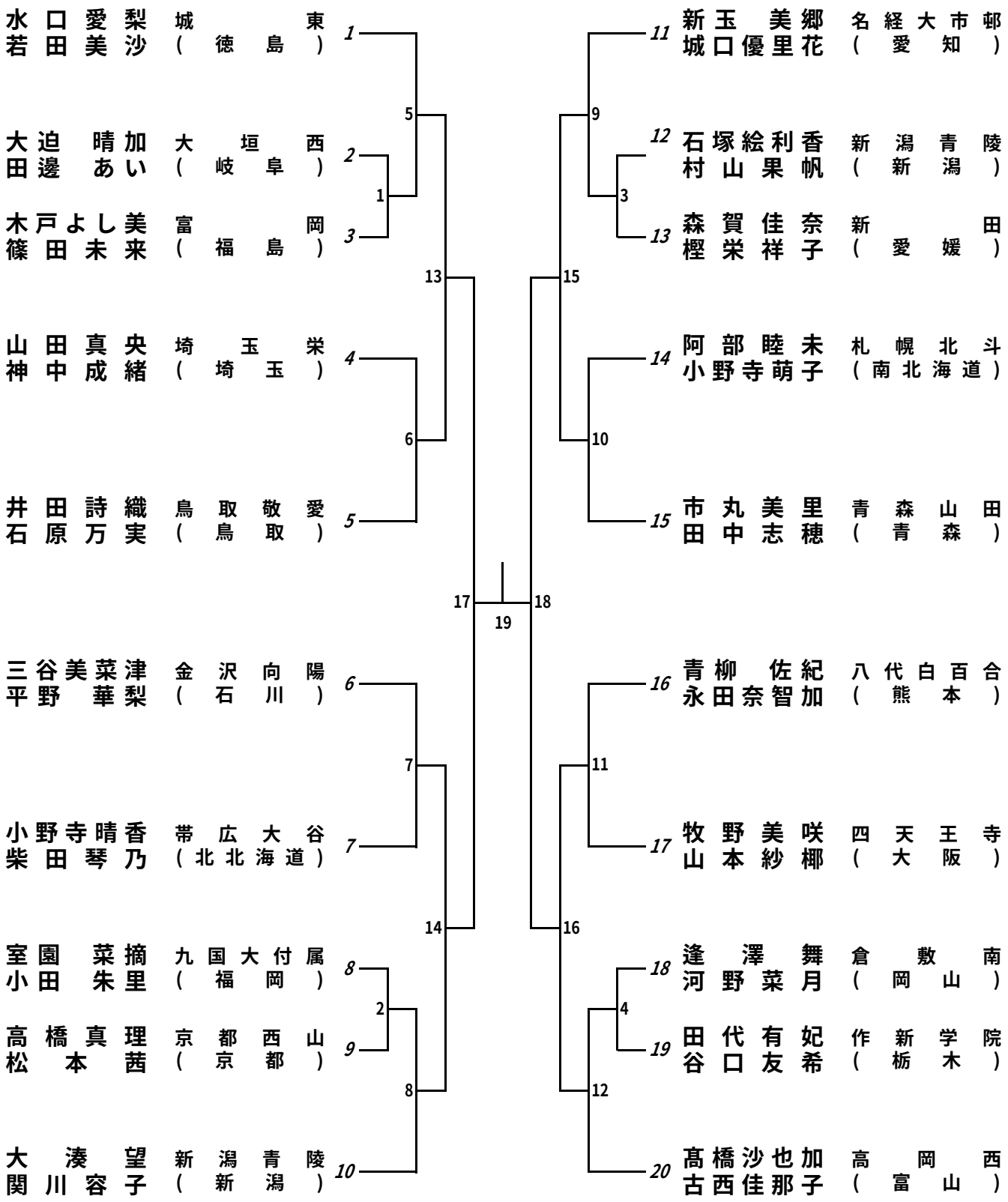女子個人対抗戦　ダブルス（ＧＤ）